PWM/PFM ┼ DC-DC

R

LN2401

PWM/PFM CMOS

PWM/PFM

2.0 6V

8en-USLN2401

R

R

R

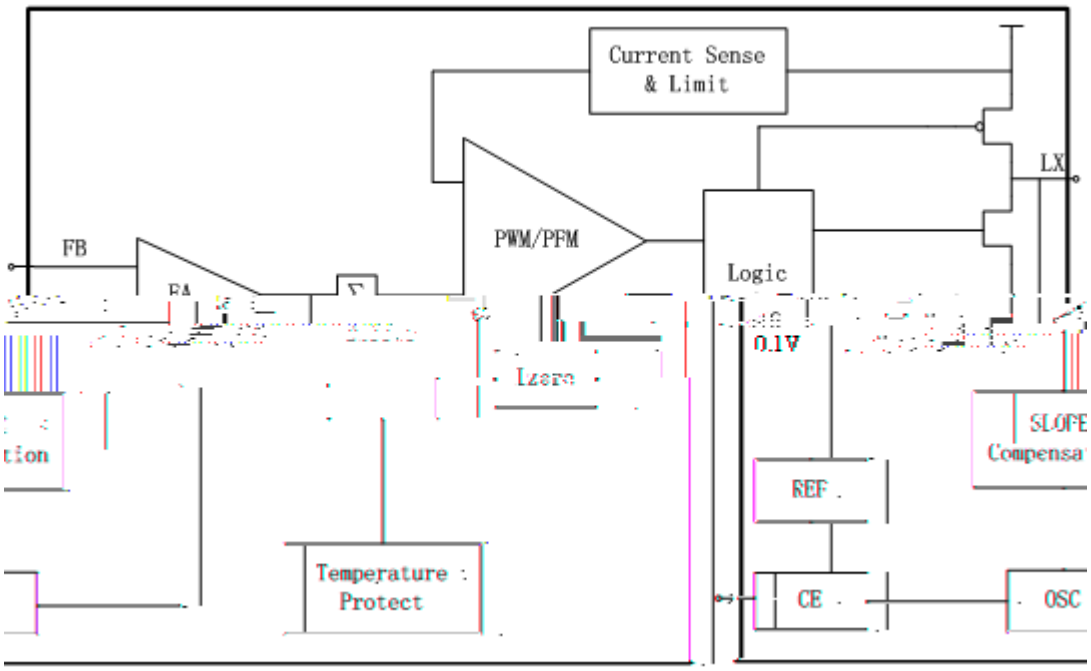

R W

	V_{IN}	-0.3 6.5	V
	V_{OUT}	-0.3 6.5	
	V_{LX}	-0.3 VIN + 0.3	
CE	Vce	-0.3 VIN + 0.3	V
LX	I_{LX}	1200	mA
SOT-23-5	Pd	250	mW
	Topr	-40 85	
	Tstg	-55 125	

R ī

VIN=5V ,C_{IN}=4.7μF ,C_{OUT}=10μF ,L=2.2μH (Ta=25)

FB	V_{FB}	-	0.09	0.1	0.11	V
	V_{IN}		2	-	6	
	V_{OUT}	IL=300mA		0.45		%
	EFFI	IL=200mA		92		%
CE	V_{CEL}	-			0.6	V
CE	V_{CEH}	-	1.1			V
	I_{STB}	V_{CE}=0V				

R H

SOT-23-5L

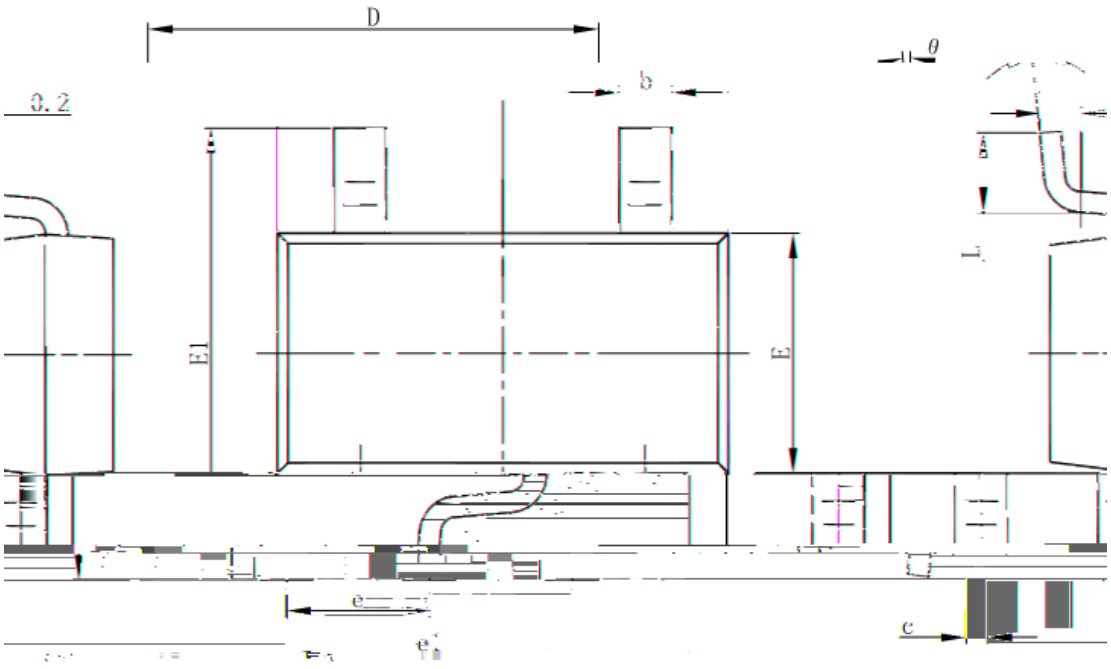



			A		
0.000	0.004		A1	0.000	0.100
0.041	0.045		A2	1.050	1.150
0.012	0.020		b	0.300	0.500
0.200	0.004	0.008		c	0.100
2.820	3.020	0.111	0.119	D	
1.500	1.700	0.059	0.067	E	
0.116		E1	2.650	2.950	0.104
0.037(BSC)			e	0.950(BSC)	
0.071	0.079		e1	1.800	2.000
0.012			L		
0°	8°		θ	0°	8°